PLYMOVENT®
clean air at work

MDB-2/HV PRO

SISTEMA DE FILTRACIÓN DE ALTO VACÍO

El MDB-2/HV PRO es un sistema centralizado de filtración con soplador integrado para conectarlos a un determinado número*) de pistolas de soldar a través de un conducto de aspiración. El potente soplador de alto vacío está colocado en un cajón de insonorización. Los dos cartuchos filtrantes dentro del cuerpo del filtro reforzado se limpian automáticamente por pulsos de aire comprimido.

Además, el paquete MDB-2/HV PRO incluye un parachispas externo, variador de frecuencia y panel de control inteligente con HMI.

*) El número máx. depende de las especificaciones de la pistola

APLICACIONES

El MDB-2/HV PRO está pensado para usarse en las siguientes aplicaciones:

- soldadura MIG-MAG/GMAW
- soldadura TIG
- soldadura FCAW
- soldadura de arco con electrodo revestido/MMAW
- soldadura de acero inoxidable
- amolado
- pulido
- acabado

ESPECIFICACIONES

Dimensiones y características	
Material (caja): • clase de acero • clase de acero n.º	acero electro zincado (según DIN EN 10152) • DC01+ZE • 1.0330
Color: • caja • placas de cubierta	 • negro RAL 9005 • gris RAL 7035
Peso (neto): • base incl. módulo de filtro • soplador incl. caja	 • 150 kg (331 lbs) • 250 kg (551 lbs)
Capacidad depósito de polvo	80 litros
Posición de entrada de aire	Lado izquierdo o derecho
Cartuchos filtrantes	
Modelo	CART-PTFE/10
Forma	cilindro
Material de filtro	poliéster no tejido BiCo con membrana de PTFE
Superficie del filtro	2 x 10 m²
Clase de humos de soldadura	W3 según ISO 15012-1:2013
Clasificación filtro	M según DIN EN 60335-29
Lavable	no
Sistema de aire comprimido	
Calidad requerida de aire comprimido	seco y sin aceite según ISO 8573-3 clase 6
Presión requerida	5-10 bares
Conexión de aire comprimido	conector enchufable de 8 mm
Consumo de aire comprimido (por pulso)	35 nl
Contenido del depósito de aire comprimido	10 litros
Activación del sistema de limpieza del filtro	controlado por presión, en línea / fuera de línea
Soplador	
Modelo	soplador de canal lateral de alto vacío con válvula de descarga
Material	aluminio fundido
Potencia	12,5 kW a 50 Hz 14,5 kW a 60 Hz
El diseño compacto del MDB-2/HV PRO, en combinación con un rendimiento de aire elevado, se consigue usando una tecnología de ventilador de 60 Hz. Deberá instalar el VFD-HV/Panel (variador de frecuencia) suministrado para redes de potencia de 50 Hz (p. ej. en Europa) para que el motor funciona a una frecuencia de 60 Hz, consiguiendo así una potencia de 14,5 kW.	
Número de revoluciones	máx. 3360 rpm
Presión negativa	máx. 35.800 Pa a 550 m³/h
Tensiones de alimentación disponibles	• 380 V/trifásica/50 Hz (435) • 480 V/trifásica/60 Hz (536) • 600 V/trifásica/60 Hz (636)
Nivel de ruido	68 dB(A)
Clase de protección	IP 55
Rendimiento	
Capacidad de aspiración	• 1000 m³/h a 14.000 Pa • 850 m³/h a 23.000 Pa
Véase también la tabla de rendimiento de la página siguiente	
Opciones y accesorios	
LightTower | Luz de la torre de señales	la luz de la torre de señales se debe usar como dispositivo de señalización adicional
Combinaciones de productos	
Soluciones de seguridad anti-incendios SHIELD	todos los componentes de SHIELD, excepto para las válvulas de guillotina

ficha técnica de producto

Condiciones de entorno	
Temperatura del proceso: • mín. • nom. • máx.	 • 5 °C (41 °F) • 20 °C (68 °F) • 70 °C (158 °F)
Humedad relativa del aire máx.	80 %
Apto para uso en exteriores	no
Condiciones de almacenamiento	• 5-45 °C (41-113 °F) • humedad relativa máx. 80 %

Entrega

Cuerpo del filtro incl. cartucho filtrante, bastidor y kit de regulación de aire comprimido (CAR-KIT) | Depósito de polvo | Soplador | SparkTrap (parachispas) | ControlPro/ Panel (panel de control) | HMI (Interfaz Hombre Máquina) | VFD-HV/Panel (variador de frecuencia)*) | Cable de 15 m Panel a HMI | Material de conexión e instalación

*) *Excepto para n.º art. 0000118643*

Información para pedidos

N.º art.:	Modelo:
• 0000118635	MDB-2/HV PRO (435)
• 0000118548	MDB-2/HV PRO (536)
• 0000118638	MDB-2/HV PRO (636)
• 0000118643	MDB-2/HV PRO (sin VFD/Panel)*)

*) *Se deberá organizar localmente un arrancador de motor alternativo*

Datos de transporte

Peso bruto (incl. pallet)	
Dimensiones de embalaje (incl. pallet)	
Número máx./pallet	
Tarifa aduanera	84213925

TABLA DE RENDIMIENTO

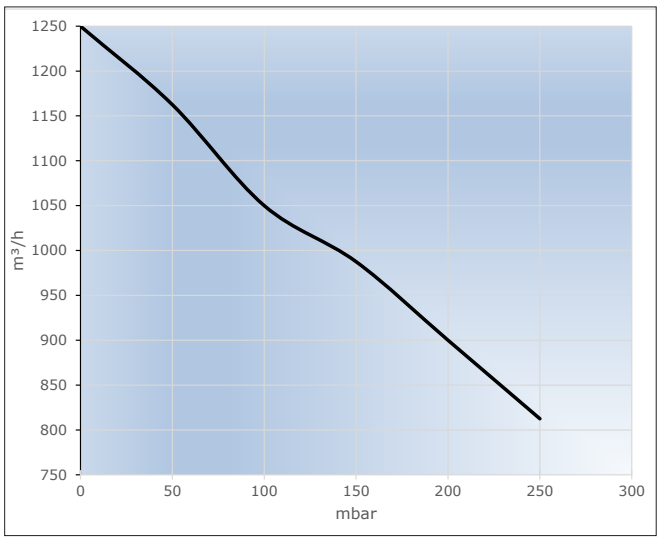

DIMENSIONES

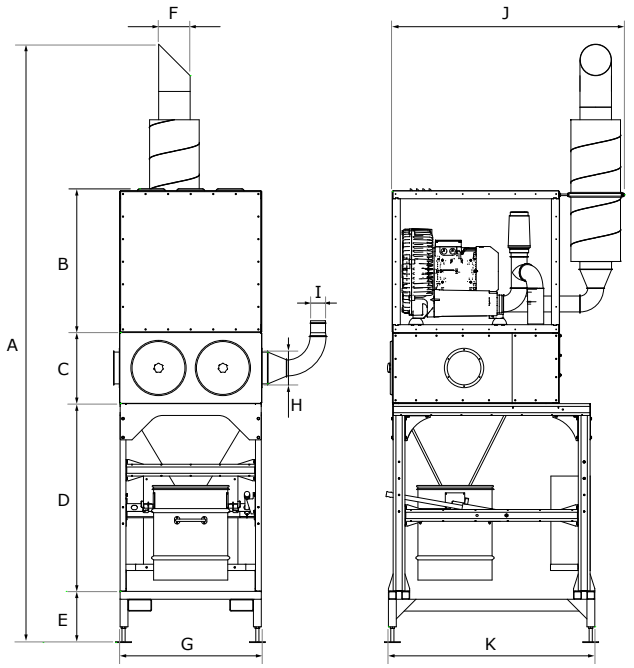

	mm	pulg.
A	3801	149¾
B	913	36
C	450	17¾
D	1194	47
E	325	12¾
F	Ø 200	Ø 7⅞

	mm	pulg.
G	897	35¼
H	Ø 200	Ø 7⅞
I	Ø 100	Ø 3⅞
J	1477	58¼
K	1311	51½

CARACTERÍSTICAS Y VENTAJAS

Control del filtro mediante HMI con pantalla táctil intuitiva; permite el acceso remoto a través de una conexión de red

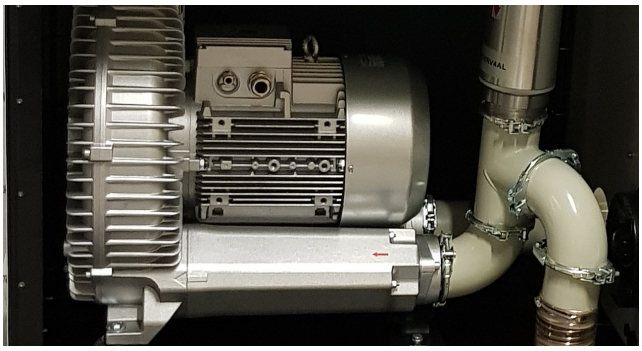

El soplador está colocado en un cajón de insonorización. Un silenciador de conducto adicional en la salida de la unidad mejora aún más el bajo nivel de ruido.

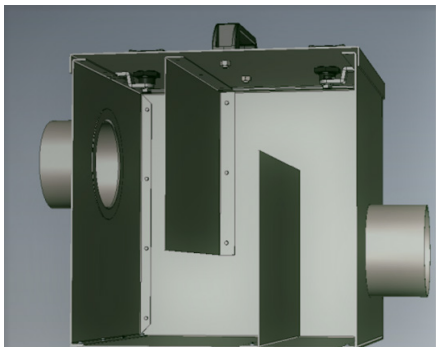

SparkTrap | Parachispas de laberinto muy efectivo

El amplificador de impulsos efectivo RamAir™: los dos cartuchos filtrantes se limpian individualmente mediante pulsos de aire comprimido

Cavidades en las horquillas de la carretilla para transportar la unidad a su posición final después de la instalación

APROBACIONES/CERTIFICADOS

CE	
RoHS	Directiva 2011/65/EC (RoHS) válido desde el 8 de junio 2011
c UL us	En ControlPro/Panel (panel de control)
c UL us UL 508A	En VFD/Panel (variador de frecuencia) (solo modelos de unidad 536 y 636)
c UL us	En motor

Restricciones de aplicación
No use el producto para las siguientes aplicaciones o en las siguientes circunstancias: aplicaciones de pulido en combinación con amolado, soldadura y cualquier otra aplicación que genere chispas (las fibras de los discos de láminas pulidoras o lijadoras son muy inflamables y crean un grave peligro de que se produzcan incendios en los filtros cuando se expongan a chispas) | corte de aluminio por láser | neblina de aceite | neblina de aceite pesada en humos de soldadura | corte por arco aire | aspiración de humos y gases agresivos (p.ej. de ácidos, de alcalinos, de pasta para soldar que contenga litio) | aspiración de gases calientes (más de 70 °C/158 °F continuamente) | amolado de aluminio y magnesio | soldadura con llama | aspiración de cemento, serrín, polvo de madera, etc. | aspiración de cigarrillos, puros, tejidos con aceite y otras partículas, objetos y ácidos que pueden arder | entornos explosivos o sustancias/gases explosivos

Tipo producto	**MDB-2/HV PRO**
N.º art.	*consulte la información de pedido*
Categoría del producto	sistemas centralizados de filtración
Versión	29APR2024/0

Compruebe siempre la última versión en
www.plymovent.com