PLYMOVENT®
clean air at work

PHV

TRAGBARER SCHWEIßRAUCHABSAUGER

Der PHV ist ein tragbarer Hochvakuum-Schweißrauchabsauger.
Er ist mit zwei Motoren und einer Start-Stopp Automatik ausgerüstet.
Der angesogene Schweißrauch wird zunächst durch einen Metall-vorabscheider und dann durch den Dura-H Hauptfilter mit integriertem Aluminiumvorfilter geführt. Die Luft verlässt das Gerät durch einen HEPA Filter. Ein Aktivkohlefilter kann als Option installiert werden.

Mit seinen Rädern, dem Handgriff und kompakter Formgebung ist der Absauger hervorragend zur Verwendung in verhältnismäßig kleinen Werkstätten, in begrenzten Räumen oder in der Nähe von Verschmutzungsquellen ohne festen Standort geeignet.
Der PHV kann von Hand oder automatisch ein- und ausgeschaltet werden.

Produktdatenblatt

ANWENDUNGSBEREICH

Der PHV ist nur für die folgenden Anwendungen geeignet:
- MIG-MAG/GMAW Schweißen
- WIG Schweißen
- FCAW Schweißen
- stick/MMAW Schweißen

SPEZIFIKATIONEN

■ Abmessungen und physikalische Eigenschaften	
Material Gehäuse	Polypropylen
Farbe: • Gehäuse • Patronenfilter + Radkappen	 • grau RAL 7024 • gelb RAL 1028
Gewicht (netto)	18,6 kg
Stromversorgungskabel	
■ Filter	
Material: • Vorfilter • Dura-H Hauptfilter • HEPA Filter • FAC HV (Option)	 • Aluminium + Neopren • Zellulose-Fasern + Karton + Aluminium • Zellulose-Fasern in Polypropylen-Gehäuse • Polyester-Fasern mit Aktivkohle
Filterfläche: • Vorfilter • Dura-H Hauptfilter • HEPA Filter • FAC HV (Option)	 • 0,037 m^2 • 12 m^2 • 0,4 m^2 • 0,073 m^2
Wirkungsgrad: • Vorfilter • Dura-H Hauptfilter • HEPA Filter	 • 65%<80% • >95% (Teilchengröße: 0,3 µm) • >99,5% (Teilchengröße: 0,3 µm)
Filterklasse: • Vorfilter • Dura-H Hauptfilter • HEPA Filter	 • G2 laut DIN EN 779 • H10 laut DIN EN 1822 • H12 laut DIN EN 1822
■ Leistung	
Max. Absaugleistung	• Stand LOW (niedrig): 160 m^3/h • Stand HIGH (hoch): 230 m^3/h
Schallpegel laut ISO 3746	• Stand LOW (niedrig): 63 dB(A) • Stand HIGH (hoch): 70 dB(A)
■ Elektrische Daten	
Motorleistung	2 x 1000 W
Verfügbare Anschlussspannungen	115V/1~/50Hz; 230V/1~/50Hz; 115V/1~/60Hz; 230V/1~/60Hz
Schutzklasse	IP 50
Isolierungsklasse	F
Nachlaufzeit	15 Sekunden
■ Umgebungsbedingungen	
Betriebstemperatur: • min. • nom. • max.	 • 5°C • 20°C • 45°C
Max. relative Feuchtigkeit	80%
Ausseneinsatz zugelassen	nein
Lagerbedingungen	• 5-45°C • relative Feuchtigkeit max. 80%
■ Erhältliche Optionen	
FAC-HV	Aktivkohlefilter
MBH	Wandkonsole
HCH-45	Schlauchanschluss
NKT	Aufsatzdüse
EN-20 | EN-21	Trichterdüse
EN-40	Schlitzdüse
H2.5/45 | H5.0/45	Ansaug-/Abluftschlauch
CP-45	Verbindungsstück
■ Lieferungsumfang	
Tragbarer Schweißrauchabsauger - Absaugschlauch 2,5 m / Ø 45 mm incl. Verbindungsstück - Ersatz-Kohlebürste (4)	
■ Bestellinformation	
Artikelnummer: • 7608001400 • 7603001400 • 0000102462 • 7603001500	 • PHV 115V/1~/50Hz • PHV 230V/1~/50Hz • PHV 115V/1~/60Hz • PHV 230V/1~/60Hz

Anzahl/Verpackung	1
■ Versandinformationen	
Bruttogewicht	22 kg
Verpackungs-abmessungen	460 x 400 x 790 mm
Max. Anzahl/Palette	15
USt-ID	84213925
Ursprungsland	Thailand

GENEHMIGUNGEN/ZERTIFIKATE

CE	
W3	gemäß EN-ISO 21904-2:2020
RoHS	Richtlinie 2011/65/EC (RoHS) gültig ab 8. Juni 2011

EIGENSCHAFTEN

Standard Radsatz	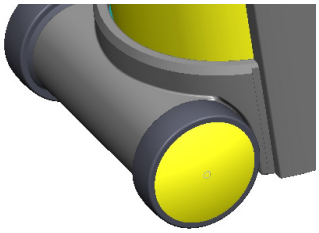
Vom Massekabel der Schweißmaschine gesteuerte Start/Stopp Automatik	

ABMESSUNGEN

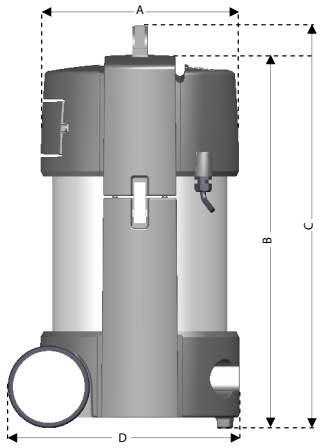

	mm
A	Ø 360
B	675
C	730
D	420

Anwendungseinschränkungen
Das Produkt **nicht** benutzen für die folgenden Anwendungen oder in den folgenden Umständen: Polierarbeiten in Kombination mit Schleif-, Schweiß- oder anderen funkenerzeugenden Arbeiten (Von Polier- oder Schleifscheiben stammende Fasern sind hochentzündlich und bergen bei Exposition gegenüber Funken ein hohes Filterbrandrisiko) | Aluminium-Laserschneiden | Fugenhobeln | Absaugung aggressives Rauches und aggressiver Gase (wie von Säuren, alkalihaltigen Stoffen, lithiumhältiger Lötpaste) | Absaugung heißer Gase (ständig über 45 °C) | Aluminium- und Magnesiumschleifen | Flammspritzen Absaugung von Zement, Säge- und Holzspänen usw. | Absaugung von Zigaretten, Zigarren, Öltüchern und anderen brennenden Partikeln, Objekten und Säuren | explosionsgefährliche Umstände oder Substanzen/Gase

Produkttyp	**PHV**
Artikelnummer	siehe Bestellinformation
Produktgruppe	tragbare/mobile Schweißrauchabsauger
Version	J

Die neueste Version finden Sie immer auf **www.plymovent.com**